	OMSTRAP
SM 202 azz **OPTIONAL** **Jambes réglables** **Kit 5 mm.**	Machine de cerclage semi automatique à **corps ouvert**: Functionnante avec feuillard 9/12/15 mm. diam.200 ou 280 mm. Hauteur table de travail 760 mm. fixé Tension de la feuillard de 0,6 à 45 Kgs. Réglable de l'exterieur Voltage standard 220V monophase/50 Hz./0,5 Kw. Dimensions machine 902 x 586 x 760 (L x P x H) **Couleur standard azur** Bouton de RESET serial Système électrique commandes de l'operateur 24 V Poids de la machine 85 Kg. Paquet minimum 80 X 30 (W x H) de 760 à 930 mm Pour functionnement avec feuillard 5 x 050 mm. diam.200 ou 280
	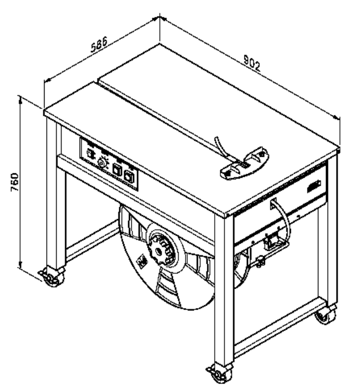
	 SM 202 azz